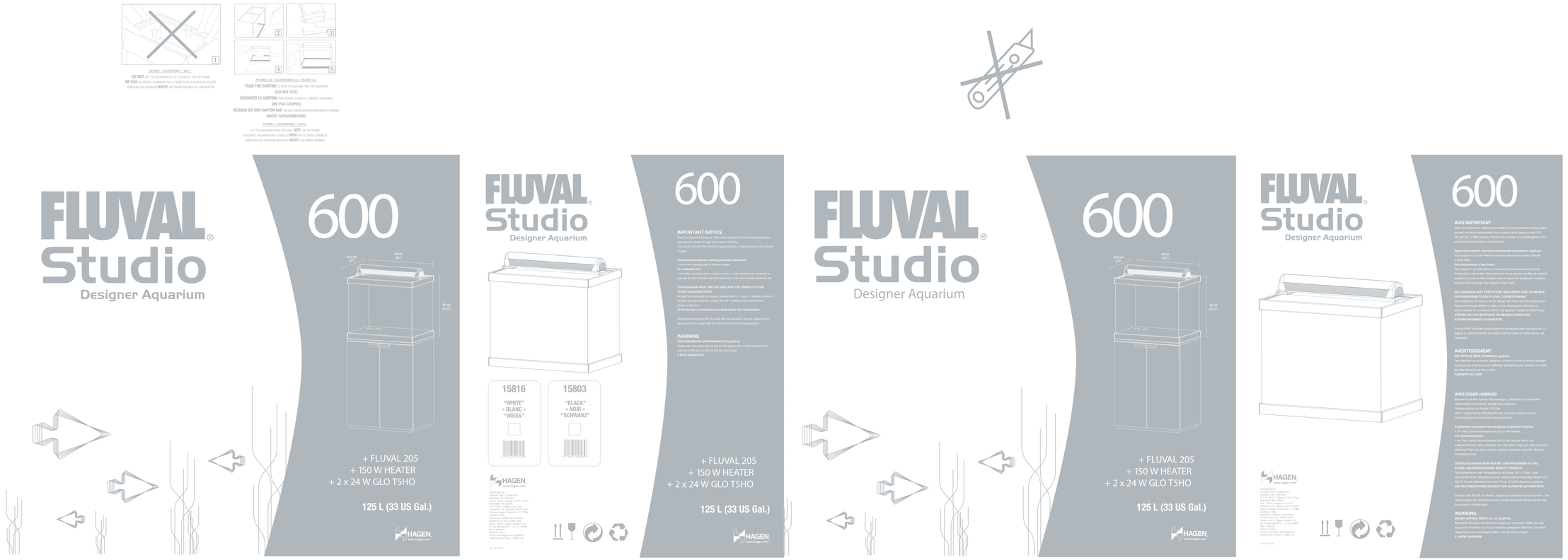

670*480*590mm

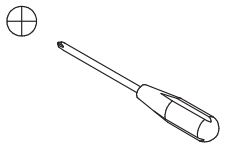

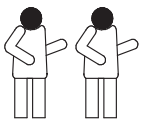

FLUVAL

600

A×12	B×12	C×12 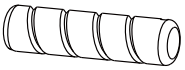	D×4 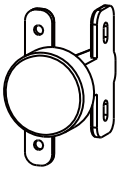	E×1
F×1	G×2	H×16	I×4	

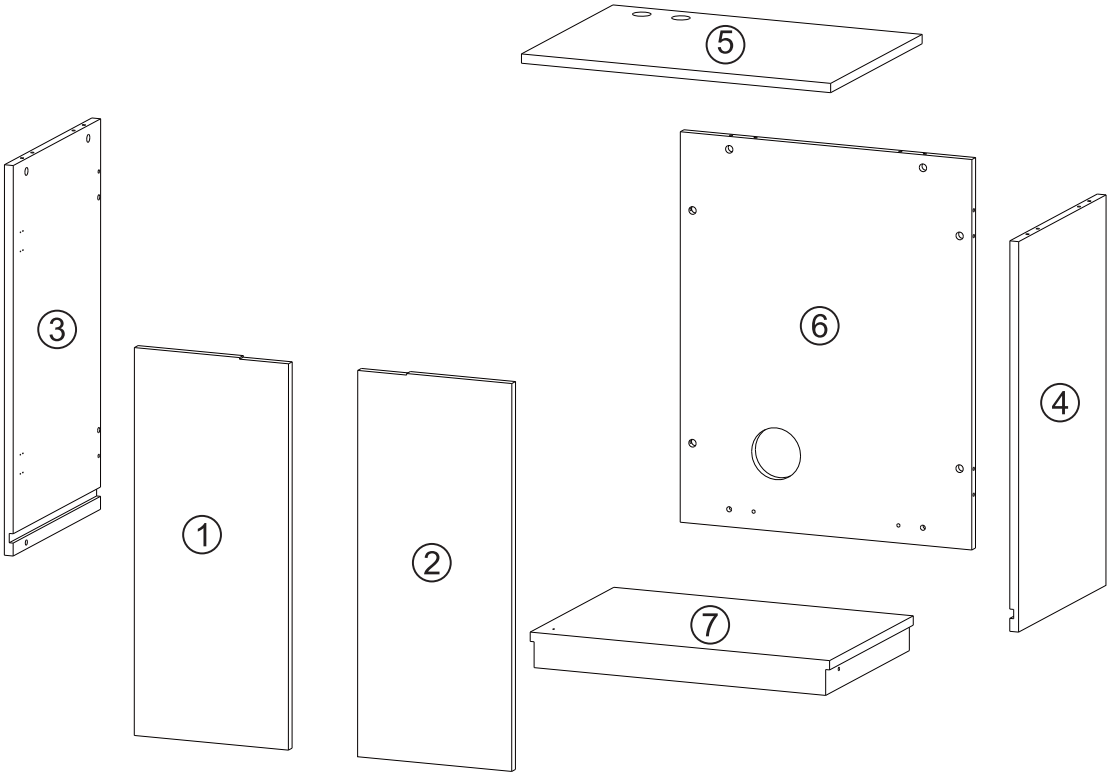

1	A×4	B×4	C×4 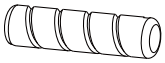	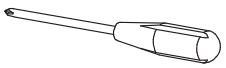

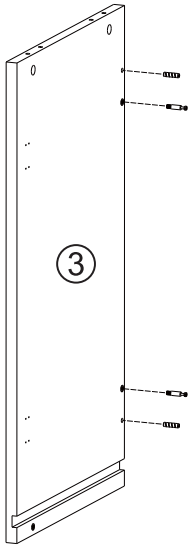

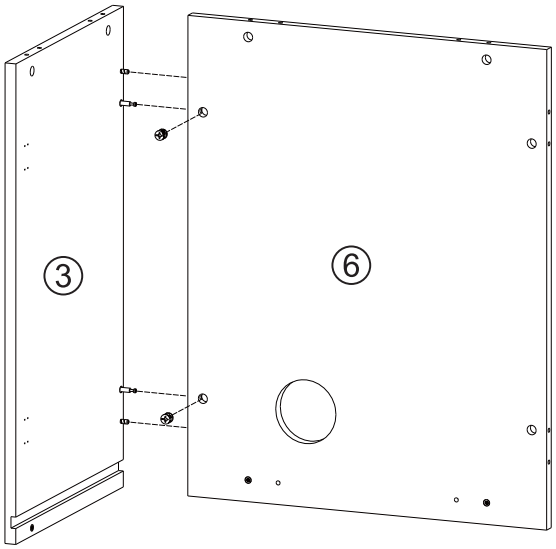

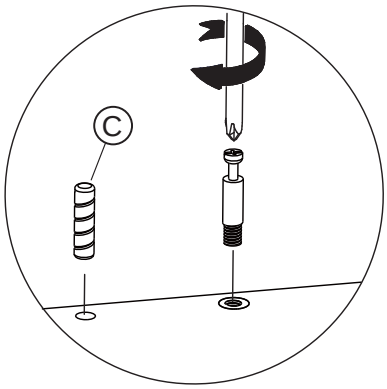

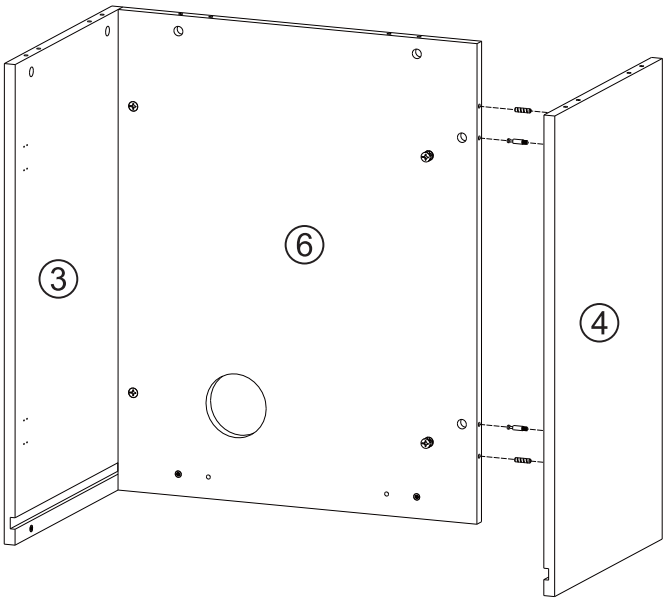

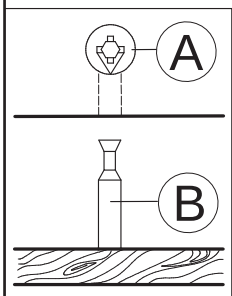

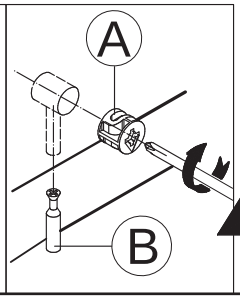

2	A×6	B×6	C×6 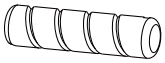	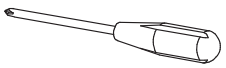

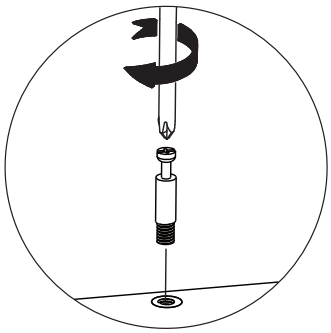

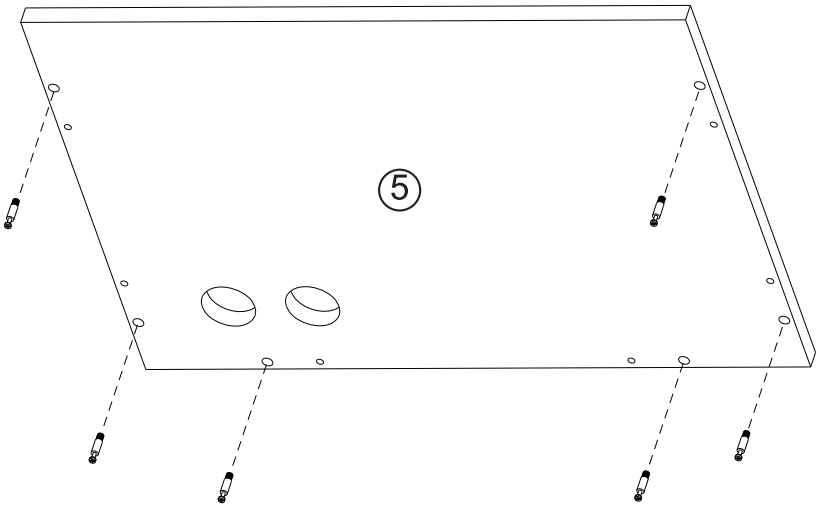

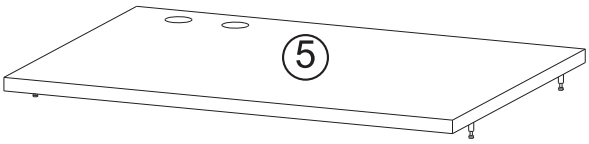

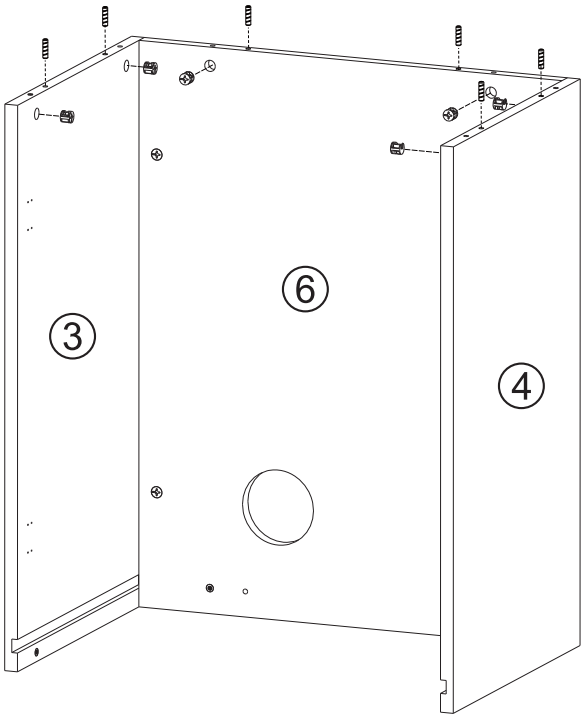

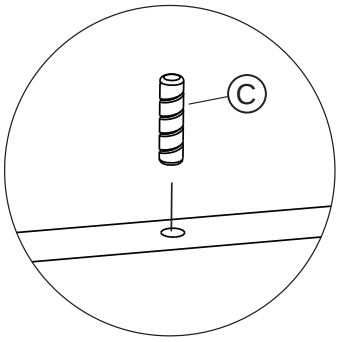

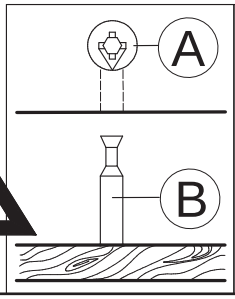

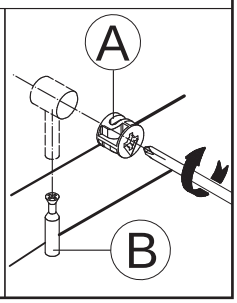

3

A×2

B×2

C×2

G×2

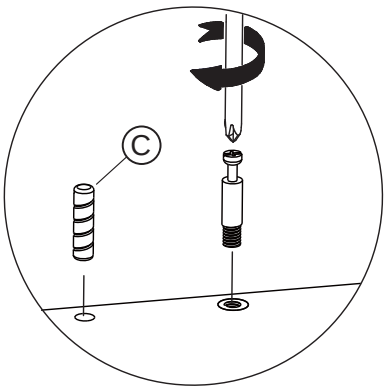

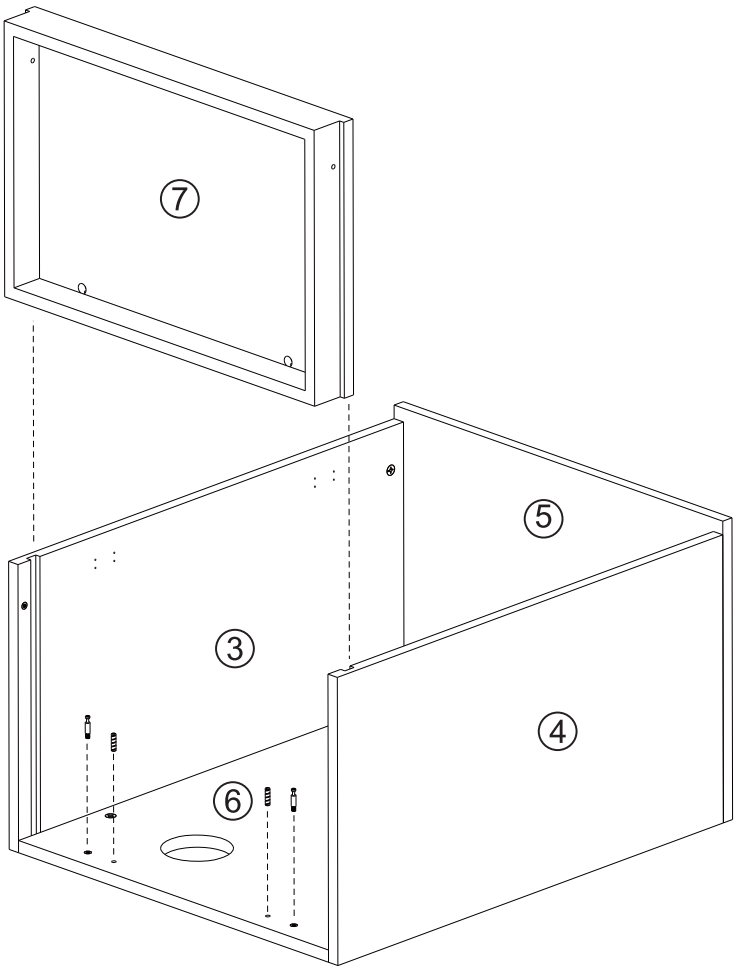

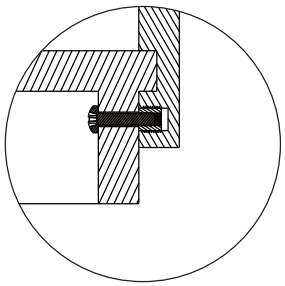

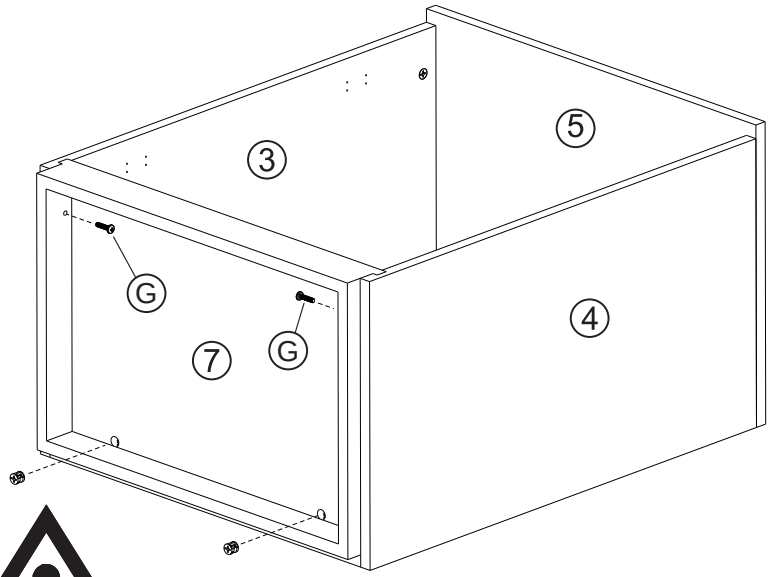

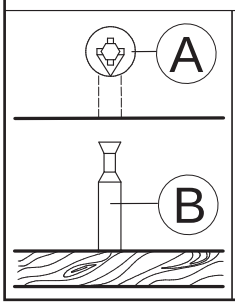

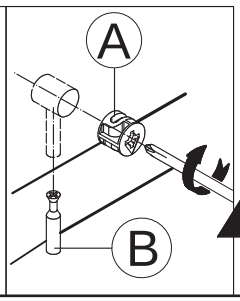

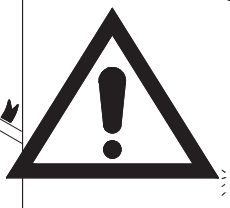

4	D×4	E×1	F×1	H×16
	I×4			

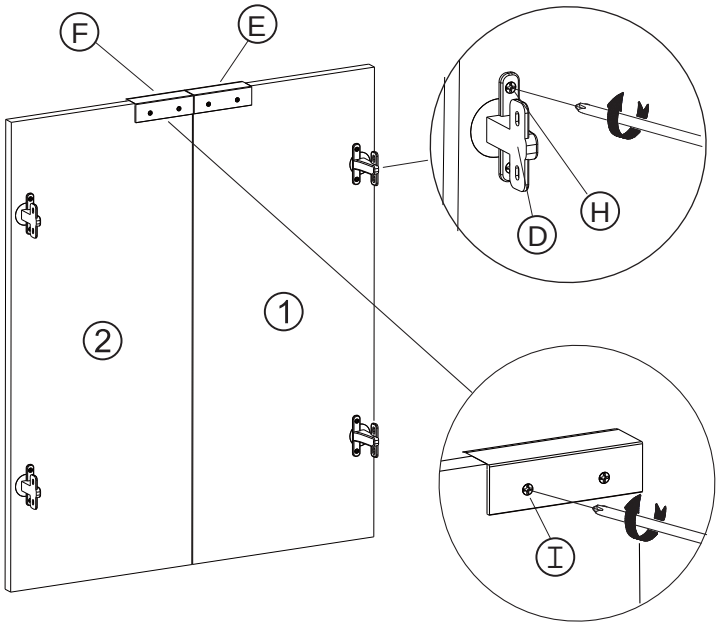

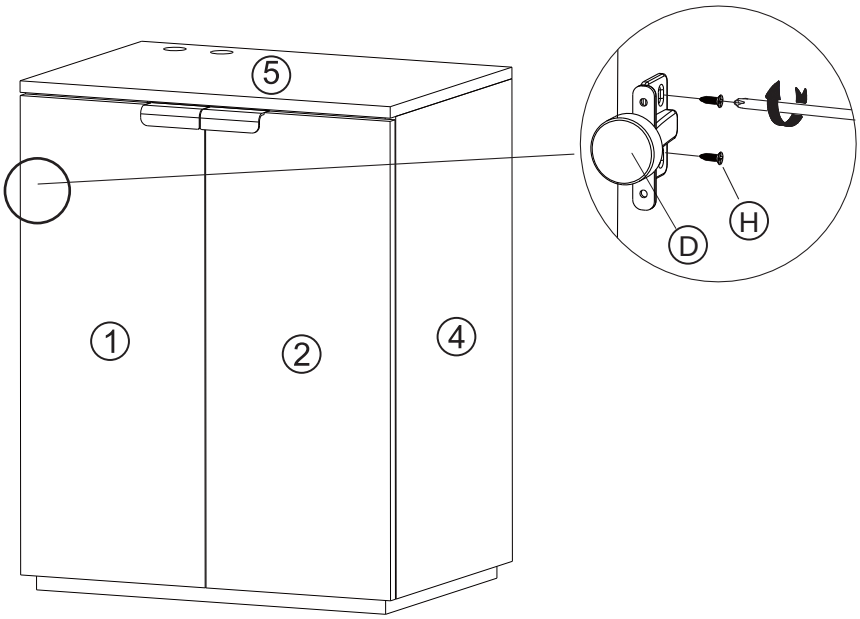
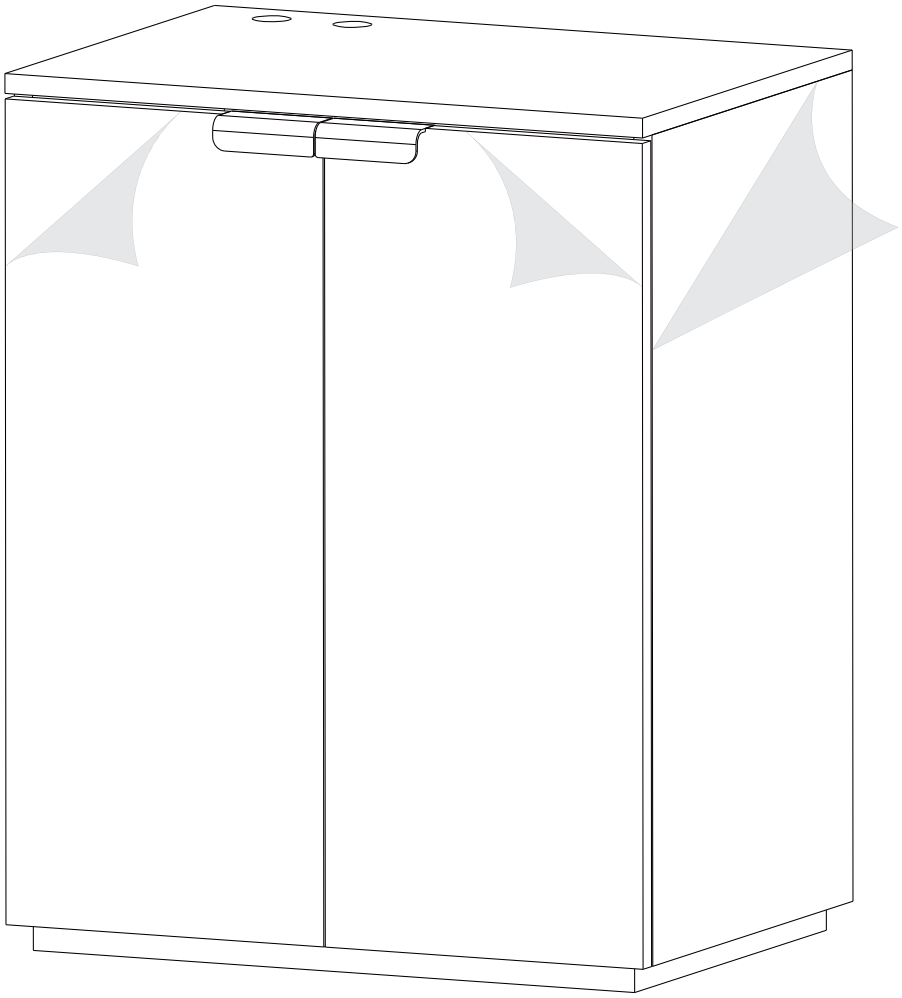
5